AWECON

Awesome Concept

awecon.ru

Инструкция по сборке люстры

Leonar

Артикул: A011/03

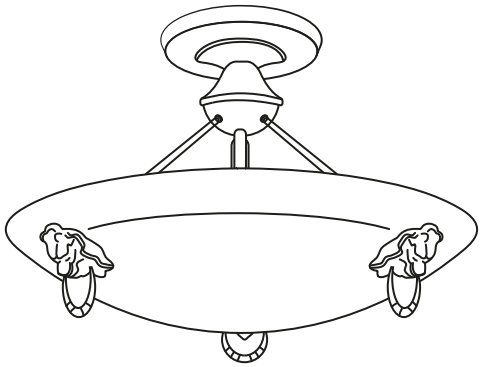

3 лампы
Цоколь E27

Максимальная мощность 1 лампы – 60 Вт

Номер детали	Комплектующая часть	Кол-во, шт.
1	Потолочная чаша	1
2	Декоративная чаша	1
3	Декоративная тарелка	1
4	Основание	1
5	Декоративная трубка	1
6	Стержень с резьбой	1
7	Монтажная планка	1
8	Винт	2
9	Патрон тройной	1
10	Кронштейн	3
11	Плафон	1
12	Декоративный держатель	3
13	Крюк	3
14	Шпилька	3
15	Заземляющий провод	1
16	Крепёжная гайка	2

Дата производства: 12.03.2021

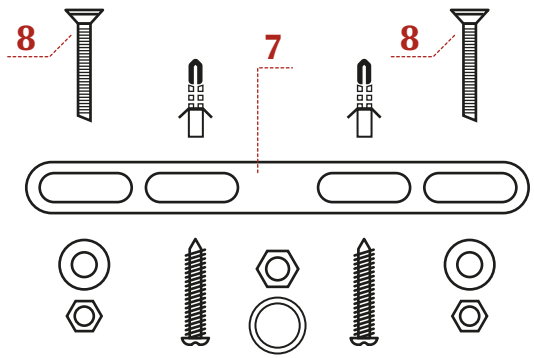

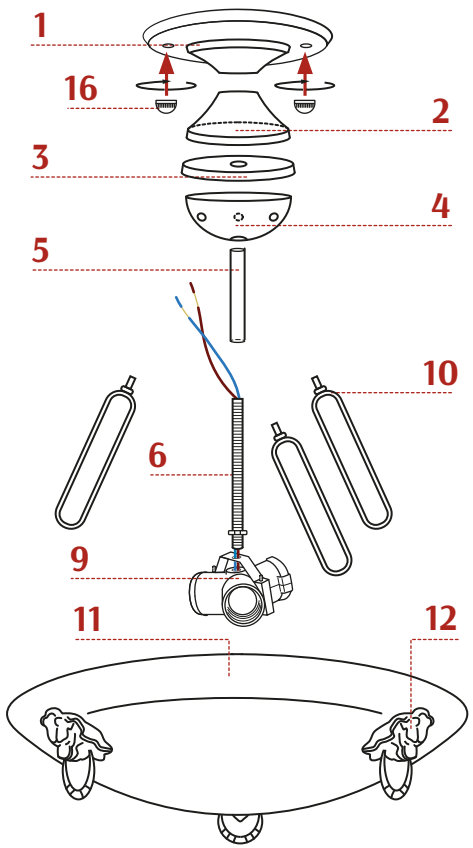

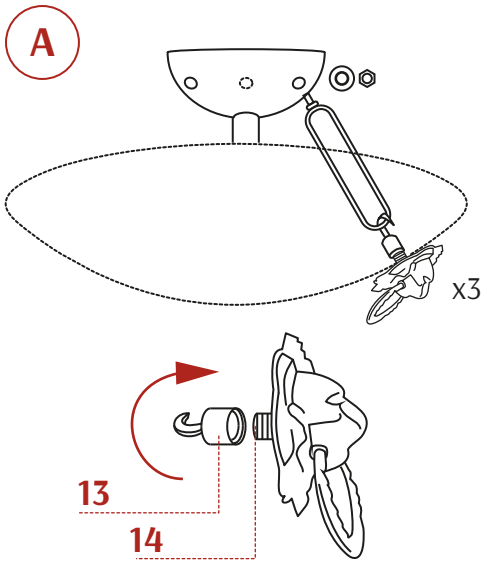

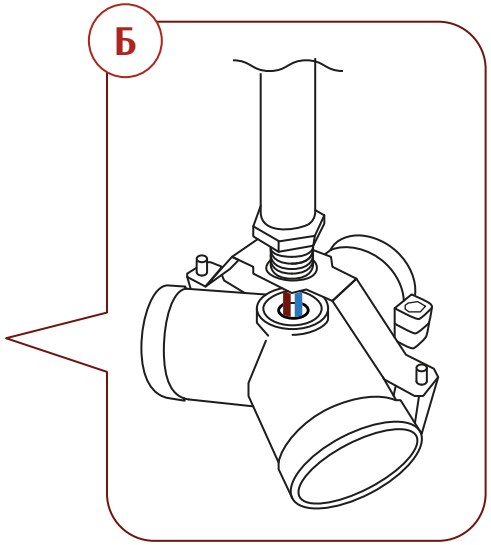

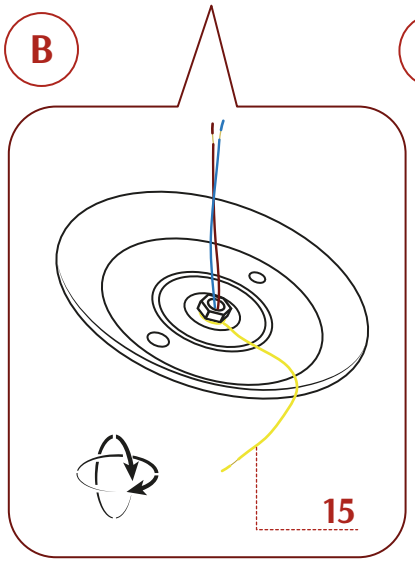

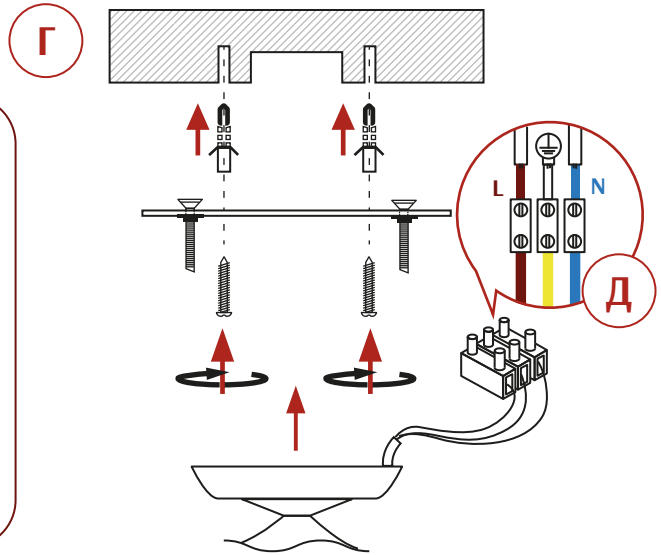

Сборку и монтаж светильника должен производить сертифицированный специалист по электромонтажу.
Запрещается установка светильника на любых легкоплавких, легковоспламеняющихся и токопроводящих поверхностях.

Монтаж и обслуживание производить при отключенном напряжении!

(А) На основание (4) с помощью гаек и шайб закрепить 3 кронштейна (10).

(Б) Продеть провода патрона (9) в стержень с резьбой (6). Вкрутить стержень в резьбу патрона. На стержень надеть декоративную трубку (5), основание (4), декоративную тарелку (3), декоративную чашу (2), потолочную чашу (1).

(В) Потолочную чашу (1) с заземляющим проводом (15) закрепить на стержне (6) с помощью гайки и шайбы. Проверить соосность конструкции и надёжно затянуть гайку без излишних усилий. В отверстиях плафона (11) закрепить 3 крюка (13) с помощью шпилек (14), декоративных держателей (12) и гаек.

(Г) Закрепить 2 болта (8) на монтажной планке (7) используя гайки и шайбы. С помощью дюбелей и шурупов закрепить на потолке монтажную планку (7). Соединить провода люстры с электропроводкой помещения в соответствии со схемой (Д). Закрепить люстру на монтажной планке используя крепёжные гайки (16). Подвесить плафон (11) на кронштейны (10) при помощи крюков (13).