AWECON

Awesome Concept

awecon.ru

Инструкция по сборке люстры

Ivy

Артикул: A019/05

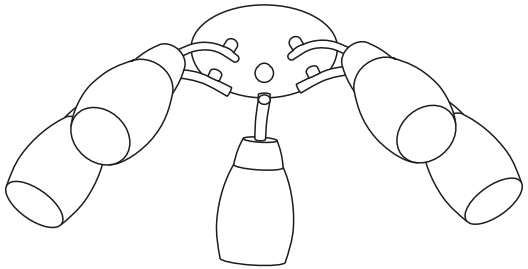

5 ламп
Цоколь E27

Максимальная мощность 1 лампы – 60 Вт

Номер детали	Комплектующая часть	Кол-во, шт.
1	Монтажная планка	1
2	Шпилька	1
3	Основание	1
4	Декоративная гайка	1
5	Рожок с патроном	5
6	Плафон	5
7	Держатель плафона	5
8	Изолирующий колпачок	4
9	Двухжильный провод	1
10	Заземляющий провод	1

Дата производства: 12.03.2021

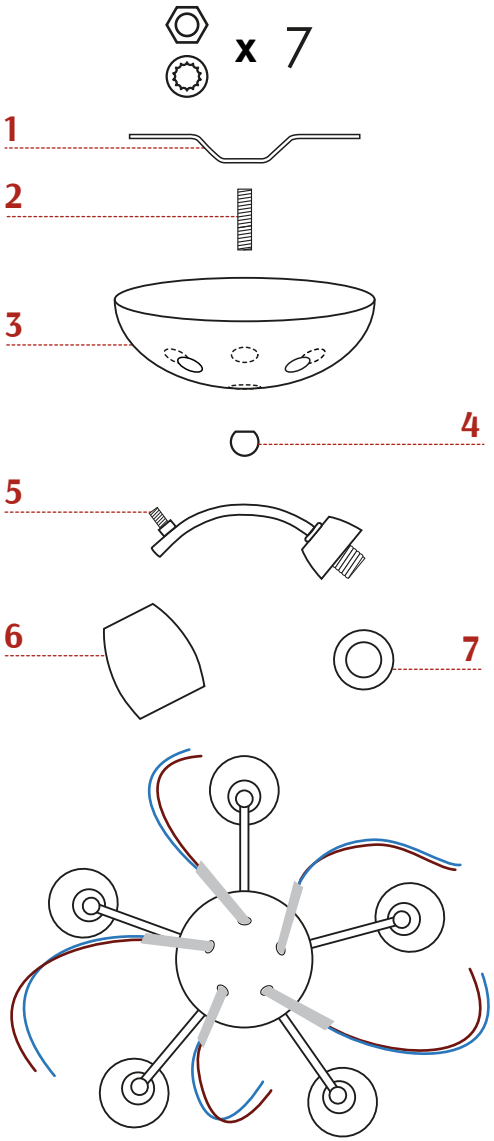

Монтаж и обслуживание производить при отключенном напряжении!

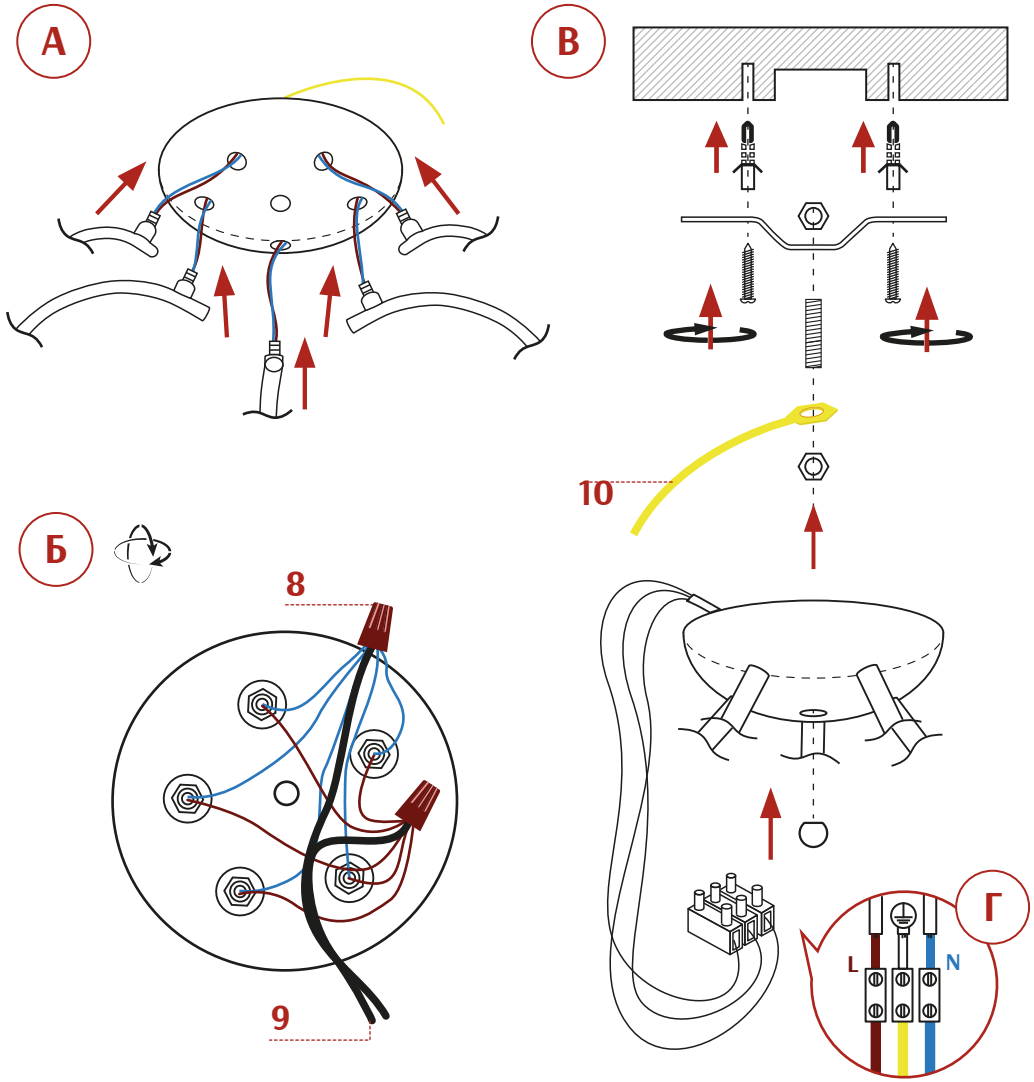

Сборку и монтаж светильника должен производить сертифицированный специалист по электромонтажу.
Запрещается установка светильника на любых легкоплавких, легковоспламеняющихся и токопроводящих поверхностях.

(А) На основании (3) с помощью гаек и шайб закрепить рожки с патроном (5), предварительно продев провода в отверстия основания.

(Б) Используя изолирующий колпачок (8) соединить все синие провода от плафонов и синий провод двухжильного провода (9). Используя изолирующий колпачок (8) соединить все коричневые провода от плафонов и коричневый провод двухжильного провода (9).

(В) На монтажной планке (1) закрепить заземляющий провод (10) с помощью шпильки (2) и гайки. При помощи дюбелей и шурупов закрепить на потолке монтажную планку (1). Используя изолирующий колпачок (8) соединить синий провод двухжильного провода люстры с нулевым проводом электропроводки помещения. Используя изолирующий колпачок (8) соединить коричневый провод двухжильного провода люстры с проводом фазы электропроводки помещения. Заземляющий провод (10) соединить с проводом заземления электропроводки помещения (схема Г). Закрепить люстру на монтажной планке с помощью декоративной гайки (4). Плафоны (6) закрепить на патронах ламп с помощью гаек держателей плафона (7).