AWECON

Awesome Concept

awecon.ru

Инструкция по сборке люстры **Trinity**

Артикул: A005/04

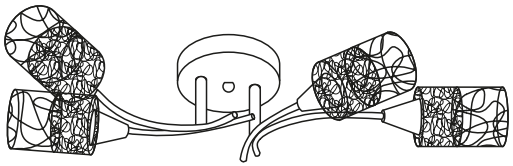

4 лампы
Цоколь E14

Максимальная мощность 1 лампы – 40 Вт

Номер детали	Комплектующая часть	Кол-во, шт.
1	Монтажная планка	1
2	Шпилька малая	1
3	Крепёжная гайка	2
4	Основание	1
5	Декоративная гайка	1
6	Шпилька большая	2
7	Декоративная трубка	2
8	Рожок с патроном	2
9	Плафон	4
10	Изолирующий колпачок	4
11	Двухжильный провод	1
12	Заземляющий провод	1

Дата производства: 12.03.2021

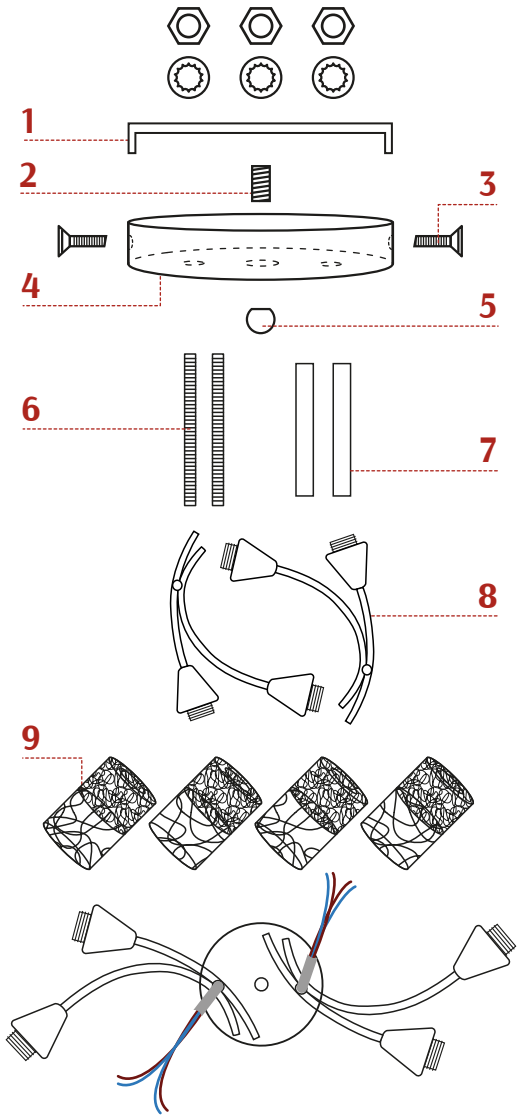

Монтаж и обслуживание производить при отключенном напряжении!

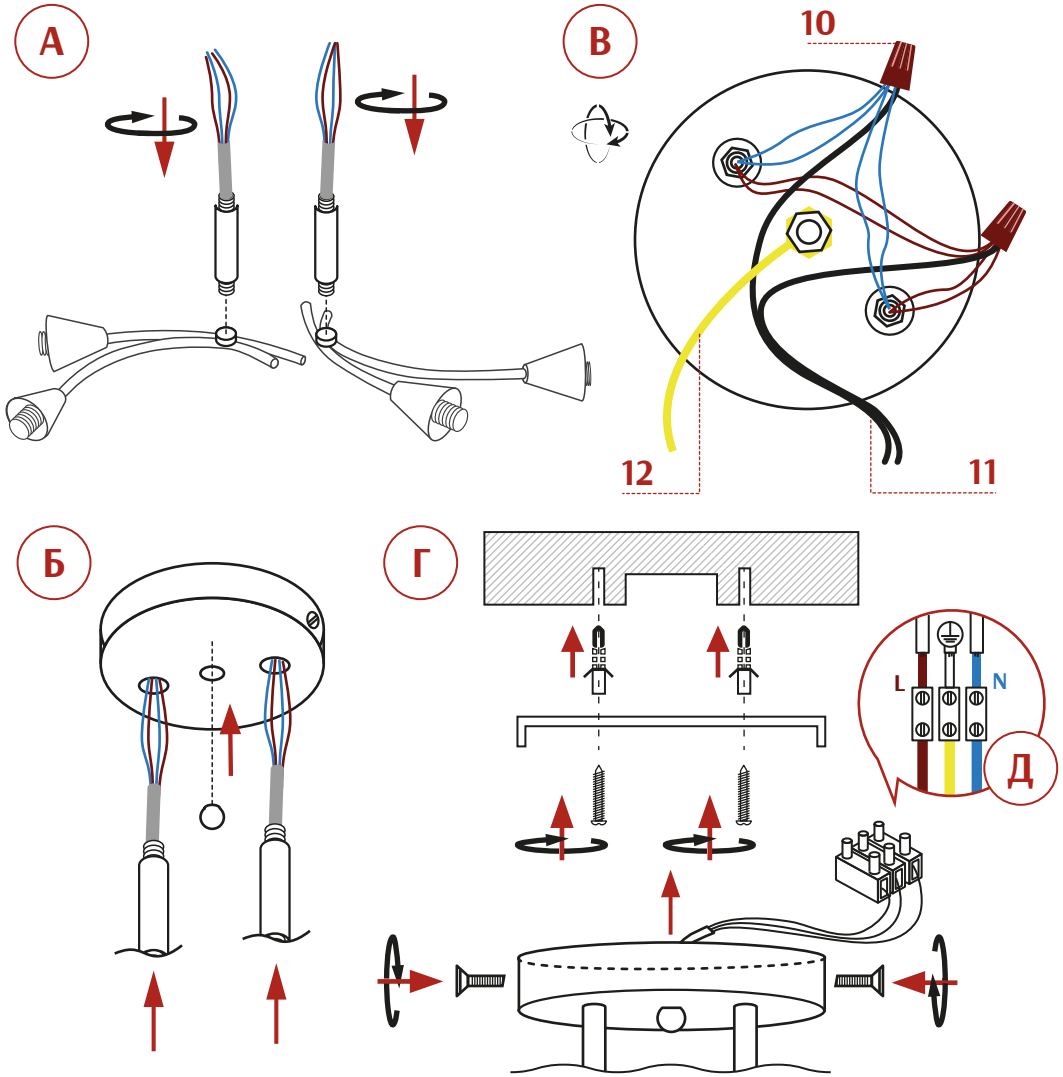

Сборку и монтаж светильника должен производить сертифицированный специалист по электромонтажу.
Запрещается установка светильника на любых легкоплавких, легковоспламеняющихся и токопроводящих поверхностях.

(А) В рожки (8) вкрутить шпильки (6) предварительно продев в них провода от патронов. На шпильки надеть декоративные трубки (7).

(Б) Продеть провода в отверстия основания (4). Закрепить основание на шпильках с помощью гаек и шайб. На центральную гайку (5) со шпилькой (2) закрепить заземляющий провод (12). Плафоны (9) закрутить на патроны ламп (8).

(В) Используя изолирующий колпачок (10) соединить все синие провода от плафонов и синий провод двухжильного провода (11). Используя изолирующий колпачок (10) соединить все коричневые провода от плафонов и коричневый провод двухжильного провода (11).

(Г) С помощью дюбелей и шурупов закрепить на потолке монтажную планку (1). Используя изолирующий колпачок (10) соединить синий провод двухжильного провода люстры с нулевым проводом электропроводки помещения. Используя изолирующий колпачок (10) соединить коричневый провод двухжильного провода люстры с проводом фазы электропроводки помещения. Заземляющий провод (12) соединить с проводом заземления электропроводки помещения (схема Д). Закрепить люстру на монтажной планке с помощью крепёжных винтов (3).