AWECON

Awesome Concept

awecon.ru

Инструкция по сборке люстры

Anita

Артикул: A002/08

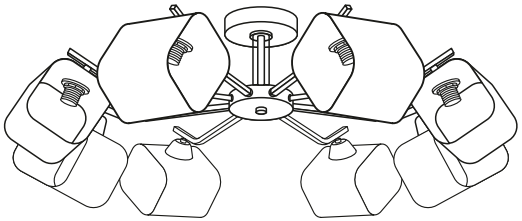

8 ламп
Цоколь E14

Максимальная мощность 1 лампы – 40 Вт

Номер детали	Комплектующая часть	Кол-во, шт.
1	Монтажная планка	1
2	Крепёжный винт	1
3	Потолочная чаша	1
4	Основание	1
5	Декоративная крышка	1
6	Декоративная гайка	1
7	Плафон	8
8	Рожок с патроном	8
9	Соединительный кронштейн в сборе	1
10	Изолирующий колпачок	4
11	Двухжильный провод	1
12	Заземляющий провод	1

Дата производства: 12.03.2021

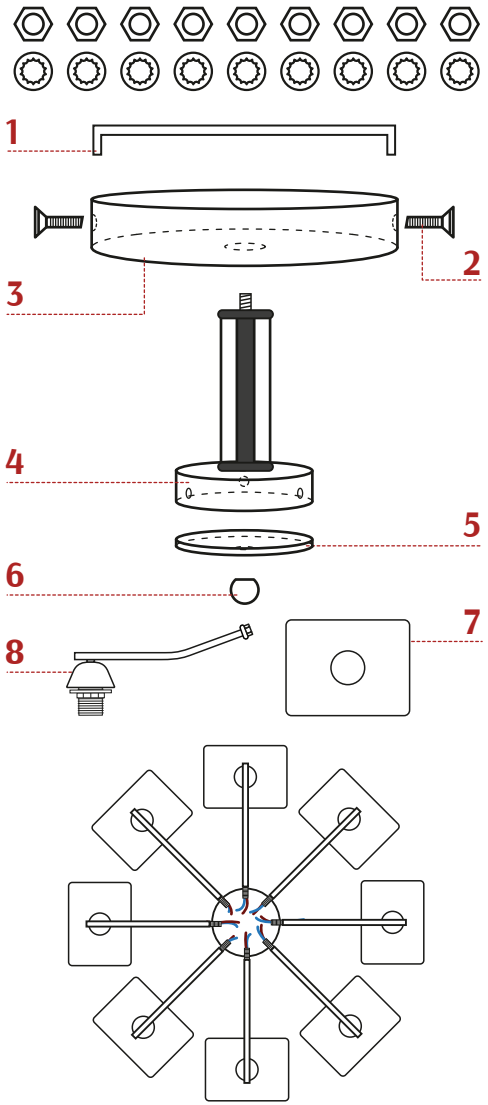

Монтаж и обслуживание производить при отключенном напряжении!

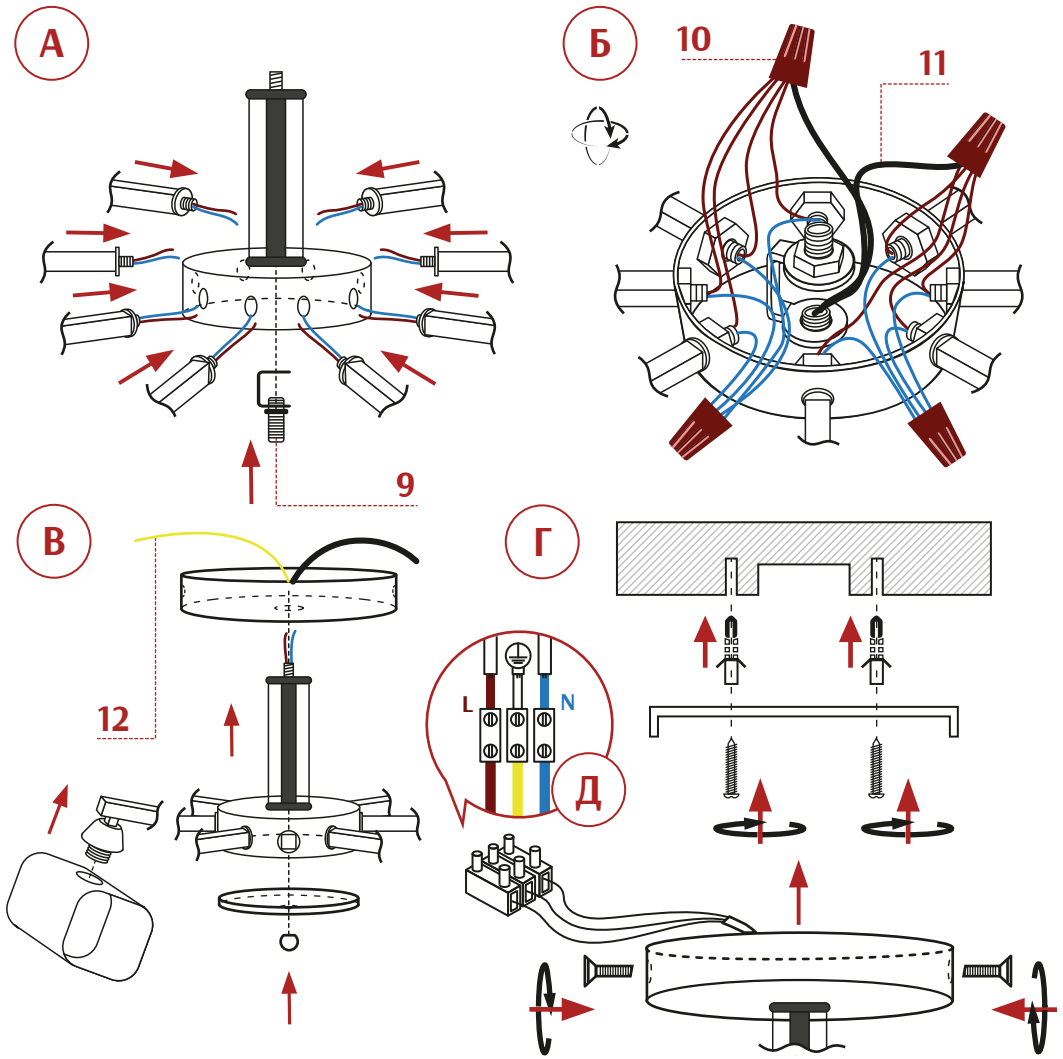

Сборку и монтаж светильника должен производить сертифицированный специалист по электромонтажу.
Запрещается установка светильника на любых легкоплавких, легковоспламеняющихся и токопроводящих поверхностях.

(А) На основании (4) с помощью гаек и шайб закрепить рожки с патроном (8), предварительно продев провода в отверстия основания.

(Б) Продеть двухжильный провод (11) в центральное отверстие основания. Используя изолирующий колпачок (10) соединить все синие провода от плафонов и синий провод двухжильного провода (11). Используя изолирующий колпачок (10) соединить все коричневые провода от плафонов и коричневый провод двухжильного провода (11).

(В) Закрыть провода в основании декоративной крышкой (5). Зафиксировать декоративной гайкой (6). Продеть двухжильный провод в отверстие потолочной чаши (3). С помощью гайки и шайбы закрепить потолочную чашу и заземляющий провод (12) на резьбе основания. Установить плафоны (7) на патронах рожков с помощью пластиковых гаек держателей плафона.

(Г) При помощи дюбелей и шурупов закрепить на потолке монтажную планку (1). Используя изолирующий колпачок (10) соединить синий провод двухжильного провода люстры с нулевым проводом электропроводки помещения. Используя изолирующий колпачок (10) соединить коричневый провод двухжильного провода люстры с проводом фазы электропроводки помещения. Заземляющий провод (12) соединить с проводом заземления электропроводки помещения (схема Д). Закрепить люстру на монтажной планке с помощью крепёжных винтов (2).